ПОДРОБНОСТИ СПРАШИВАЙТЕ У НАШИХ МЕНЕДЖЕРОВ
тел.:+7(495)788-52-42 | www.univ.su | e-mail:sales@univ.su

IONICH®

Светодиодные линейные светильники T5 TM IONICH®

- Защита IP40
- Гарантия 3 года
- Срок службы 40000 часов

TM IONICH®

Торговая марка «IONICH» завоевала сердца потребителей продуманным ассортиментом и демократичными ценами.

ПРОДУКЦИЯ ТМ IONICH:

- **светодиодная продукция**
- **электроустановочные изделия**
- **аксессуары**

Светодиодная продукция наиболее динамично развивающееся направление ТМ «IONICH». Все светодиодные светильники экологичны и неприхотливы в использовании. Технические параметры светодиодных светильников позволяют применять их в самых разнообразных условиях. Использование LED светильников обеспечивает низкие эксплуатационные расходы.

В ассортимент светодиодной продукции ТМ «IONICH» входят светодиодные встраиваемые светильники, прожектора, светильники ЖКХ, линейные светильники СПО и СПП, Т5, а так же светодиодные лампы.

Вся продукция сертифицирована, соответствует требованиям ГОСТ и ЕАС и снабжена необходимой технической документацией.

Светодиодные линейные светильники Т5

IONICH®

Описание

IP40 ЗАЩИТА

3 года

ЕАС

Расшифровка условного обозначения СПБ:
С - светодиодный,
П - потолочный,
Б - для жилых помещений.

Комплект поставки:

- Светильник светодиодный с выключателем на корпусе
- Сетевой шнур с вилкой
- Крепежные элементы (саморезы, дюбели, монтажные скобы)
- Коннектор для жесткого соединения
- Коннектор для гибкого соединения
- Торцевая заглушка
- Паспорт изделия
- Упаковка

Наличие выключателя

Готов к подключению и установке

Светодиодные линейные светильники Т5

IONICH®

Применение

Светодиодные светильники серии СПБ Т5 предназначены для внутреннего освещения помещений, акцентного освещения в интерьерах офисов, магазинов и жилых помещений; подсветки рабочих поверхностей на кухне, небольших витрин, прилавков магазинов, шкафов-купе.

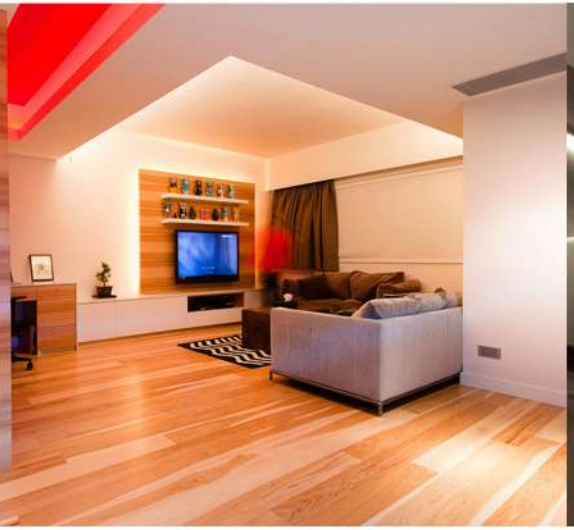

Светодиодные линейные светильники Т5

IONICH®

Устройство

1. Рассеиватель
2. Плата со светодиодами
3. Драйвер
4. Корпус
5. Боковая панель
6. Выключатель

Светодиодные линейные светильники T5

Новая запатентованная технология

Улучшенный теплоотвод за счет крепления светодиодов непосредственно к плате

Традиционный SMD светодиод

COCB светодиод

Широкий угол рассеивания

Традиционный SMD светодиод

COCB светодиод

COCB светодиоды

Традиционные SMD светодиоды

Светодиодные линейные светильники Т5

Схема крепления и соединения светильников

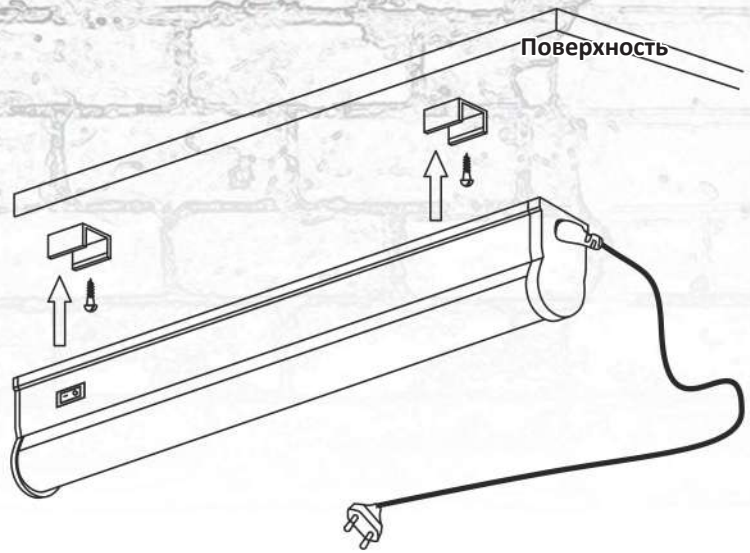

Крепление светильника к поверхности

Линейное соединение светильников

Фигурное соединение светильников под углом

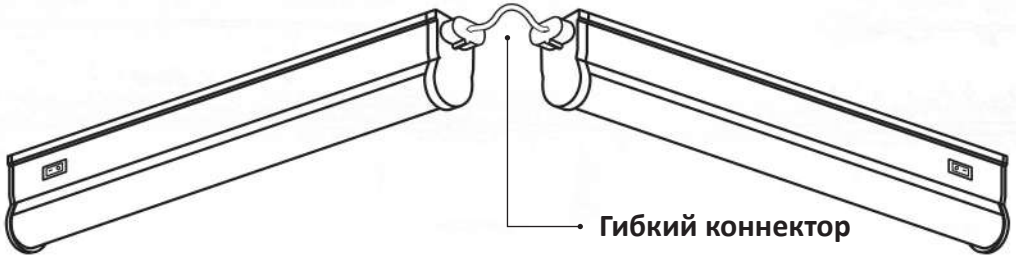

Суммарная мощность светильников в одной линии не должна превышать 300 Вт

Светодиодные линейные светильники Т5

IONICH®

Технические характеристики

Напряжение питания, В	230 ±10%
Номинальная частота тока, Гц	50
Коэффициент мощности (cosφ)	>0,65
Класс энергоэффективности, А	А+
Класс защиты от поражения электрическим током	II
Индекс цветопередачи	Ra>80

Коэффициент пульсации	без пульсации
Степень защиты от пыли и влаги	IP40
Диапазон рабочих температур, °С	от -10 до +50
Климатическое исполнение	УХЛ3
Срок службы, ч	40 000
Гарантия	3 года

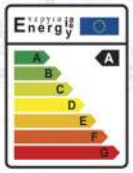

Экономит

50%

электроэнергии

Светодиодные линейные светильники Т5

Расшифровка номенклатуры

I - первая буква бренда,
LED - светодиодная продукция

Тип светильника

Мощность, Вт

Напряжение,В

Степень защиты

ILED - COCB - СПБТ5 - 600 - 7 - 630 - 230 - 6,5 - IP40

Тип светодиодов

Длина, мм

Световой поток, Лм

Цветовая температура, К*

*** Сокращения обозначений цветовых температур:**

2.7 - 2700К, Теплый белый свет
4 - 4000К, Естественный белый свет
6.5 - 6500К, Холодный белый свет

Светодиодные линейные светильники T5

Технические характеристики

5Вт Длина 286 мм

7Вт Длина 550 мм

10Вт Длина 856 мм

14Вт Длина 1150 мм

Мощность, Вт	Артикул	Длина светильника, мм	Световой поток, Лм	Цветовая температура света, К	Аналог люминесцентного светильника, Вт	Габаритные размеры индивидуальной упаковки, мм	Транспортная упаковка	
							Габариты, мм	Кол-во, шт.
5	1565	286	450	4000	10	446×40×428	430×160×210	25
	1566	286	450	6500	10	446×40×428	430×160×210	25
7	1567	550	630	4000	14	710×40×428	720×160×210	25
	1568	550	630	6500	14	710×40×428	720×160×210	25
10	1569	856	900	4000	20	1016×40×428	1020×160×210	25
	1570	856	900	6500	20	1016×40×428	1020×160×210	25
14	1571	1150	1260	4000	30	1310×40×428	1320×160×210	25
	1195	1150	1260	6500	30	1310×40×428	1320×160×210	25

Светодиодные линейные светильники Т5

IONICH®

Преимущества

Светодиодные светильники ТМ IONICH – наилучшее решение для замены светильников ЛПБ Т5.

Цена/качество
Благодаря оптимальному соотношению цена/качество светильники СПБ Т5 ТМ IONICH являются идеальным источником освещения эконом-сегмента.

Малая инерционность
Светильник сразу включается на полную мощность. Количество циклов включения-выключения не оказывает влияния на срок службы светодиодов.

Низкое энергопотребление
Экономия электроэнергии до 90% по сравнению с традиционными источниками света.

Отсутствие УФ-излучения и низкие пульсации светового потока
Комфортный для глаз спектр света, не утомляют глаза.

Готов к подключению
в комплекте крепежные элементы, коннекторы для гибкого и жесткого соединения, сетевой шнур с вилкой.

Не содержат вредных материалов
Не требуют специальной утилизации.

Эффективный теплообмен
Продолжительный срок службы 10 лет.

Гарантия 3 года
Обеспечивается высококачественными комплектующими и контролем качества сборки на всех этапах производства.

Светодиодные линейные светильники T5

Сравнительная характеристика

Светильник T5

Светодиоды LED

Потребляемая мощность при одинаковом свечении
5/ 7 / 10 / 14 Вт

Энергопотребление
50 %

Срок службы
40 000 часов

Эксплуатационные затраты
Нет затрат

Люминесцентная лампа T5

Потребляемая мощность при одинаковом свечении
10/ 14 / 20 / 30 Вт

Энергопотребление
100 %

Срок службы
10 000 часов

Эксплуатационные затраты
Требуются периодическая замена ламп

Светодиодные линейные светильники Т5

Упаковка

Для удобства хранения и транспортировки вся продукция ТМ IONICH имеет соответствующую упаковку и маркировку:

Этикетка с основными техническими характеристиками изделия

IONICH	Светильник светодиодный линейный СПБ Т5		EAC
Артикул	1570	Световой поток	~900 Лм
Мощность не более	10 Вт	Цвет. температура	6500 К
Напряжение	230В +/- 10%	Защита	IP40
№ партии SM 1901		Дата партии 01/2019	

Цветная упаковка

Транспотрные коробки с логотипом ТМ IONICH и транспортной этикеткой

IONICH	Светильник светодиодный линейный СПБ Т5 ТМ «IONICH»	1570 / 6500 К
	Артикул 1570 Мощность не более 10 Вт Напряжение 230В +/- 10%, 50Гц Световой поток ~900 Лм Температурный диапазон от -10 до +50°С Гарантия 3 года	Вес: 7,2 кг Габаритные размеры, мм: 1020x160x210
ТР ТС 004/2011	№ партии SM 1901 Дата партии 01/2019	Степень защиты IP40
Изготовитель: ООО «Шаан Си Саксид Трейдинг Компани», 7J1 N168 Байджанг шоссе, г. Нингбо, КНР Импортер: ООО «Электросервис», 143987, Московская обл., г. Балашиха, Железнодорожный мкр., Советская ул., 83, оф.1 Изготовлено по заказу: ООО «Электросервис», 143987, Московская обл., г. Балашиха, Железнодорожный мкр., Советская ул., 83, оф.1.	2 46 80236 00502 6 EAC	Количество в упаковке: 25 шт.