ПОДРОБНОСТИ СПРАШИВАЙТЕ У НАШИХ МЕНЕДЖЕРОВ
тел.: +7 (495) 788-52-42 | www.univ.su | e-mail: sales@univ.su

IONICH®

Светильники под светодиодные лампы Т8 TM IONICH®

Защита IP65

Гарантия 2 года

Срок службы 40000 часов

TM IONICH®

Торговая марка «IONICH» завоевала сердца потребителей продуманным ассортиментом и демократичными ценами.

ПРОДУКЦИЯ ТМ IONICH:

- **светодиодная продукция**
- **электроустановочные изделия**
- **аксессуары**

Светодиодная продукция наиболее динамично развивающееся направление ТМ «IONICH». Все светодиодные светильники экологичны и неприхотливы в использовании. Технические параметры светодиодных светильников позволяют применять их в самых разнообразных условиях. Использование LED светильников обеспечивает низкие эксплуатационные расходы.

В ассортимент светодиодной продукции ТМ «IONICH» входят светодиодные встраиваемые светильники, прожектора, светильники ЖКХ, линейные светильники СПО, Т5, а так же светодиодные лампы.

Вся продукция сертифицирована, соответствует требованиям ГОСТ и ЕАС и снабжена необходимой технической документацией.

Светильники для светодиодных ламп Т8

Описание

IP65 ЗАЩИТА

Гарантия 2 года

EAC

Светильники под светодиодную лампу Т8 IP65 ТМ «IONICH» заменяют светильники ЛСП, ЛПП с люминесцентными лампами Т8. Светильники рекомендуется использовать со светодиодными лампами Т8 ТМ «IONICH».

- **Простая сборка и подключение светильника**
- **Возможность накладного и подвесного монтажа**
- **Возможность выбора LED ламп с различной цветовой температурой**
- **Крепление для монтажа в комплекте**

Комплект поставки:

- Светильник без ламп
- Крепежные элементы
- Паспорт изделия
- Упаковка

Светильники для светодиодных ламп Т8

Применение

Светильники под светодиодную лампу Т8 IP65 ТМ «IONICH» применяются для освещения производственных, общественных, подсобных помещений с повышенным содержанием пыли и влаги, а также для освещения наружных площадок, расположенных под навесом.

Светильники для светодиодных ламп Т8

Устройство

1. Рассеиватель

2. Корпус

3. Клемма

4. Патрон G13 торцевой на защелках (4шт)

5. Торцевой крепеж цоколя G13 (2шт)

6. Зажим пластиковый (6шт/10шт)

7. Кабельный ввод пластиковый

8. Монтажная скоба (2шт)

9. Винт самонарезающий 8мм (4шт)

10. Винт самонарезающий 30мм (4шт)

11. Дюбель - гвоздь (4шт)

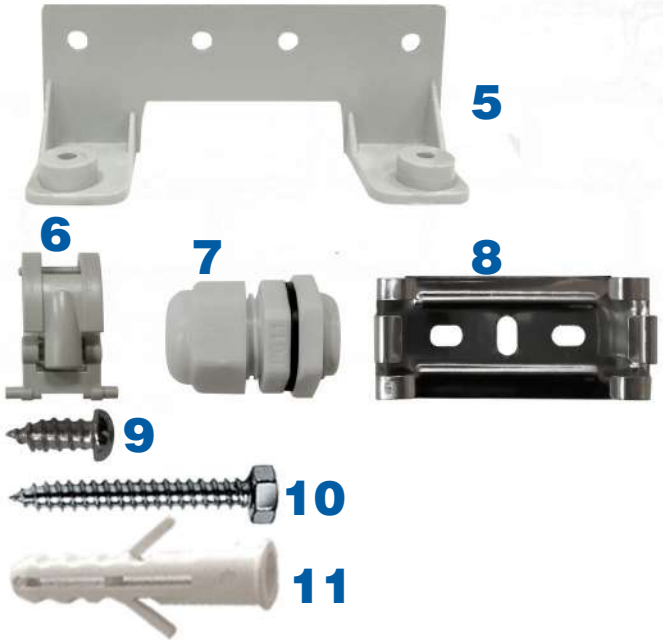

Светильники для светодиодных ламп Т8

Схема подключения и монтаж

• Распакуйте светильник и убедитесь в отсутствии повреждений на корпусе и рассеивателе.

• Установите на торцевые крепежи **1** патроны G13 и закрепите в корпусе светильника на штатные места при помощи коротких самонарезающих винтов.

• Установите в корпусе светильника пластиковый кабель ввод и надежно зафиксируйте при помощи накидной гайки.

Рисунок 1а

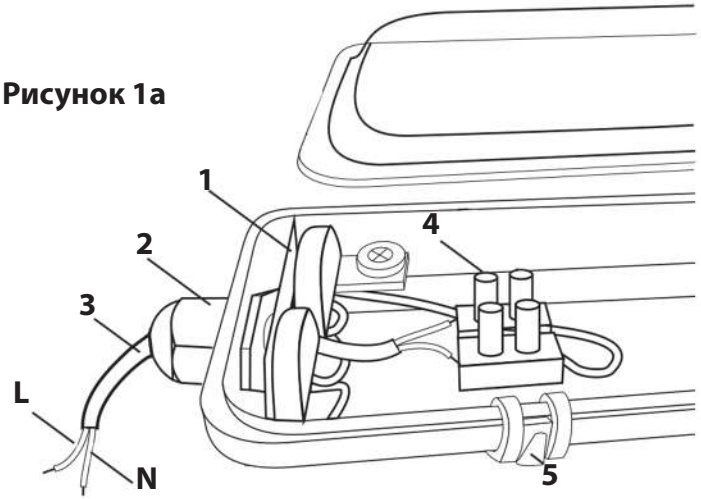

• Открутите уплотняющую гайку **2** кабельного ввода и пропустите сетевой кабель **3** через уплотняющую гайку и резьбовой сальник внутрь корпуса светильника.

• Присоедините подготовленные концы питающего кабеля к винтовым зажимам **«L»** и «N» клеммной колодки **4**, затяните винты зажимов. Надежно закрутите уплотняющую гайку **2**. **(рисунок 1а)**

• Установите в светильник светодиодные лампы Т8 G13.

• Зафиксируйте рассеиватель светильника при помощи пластиковых зажимов **5**.

• Светильник готов к эксплуатации. **(рисунок 1б)**

Рисунок 1б

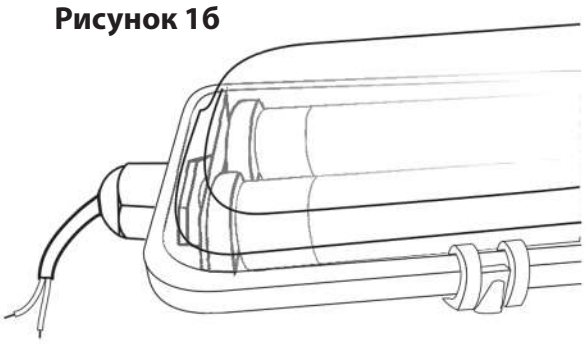

Светильники для светодиодных ламп Т8

Монтаж светильника

Рисунок 2а - настенно-потолочный монтаж

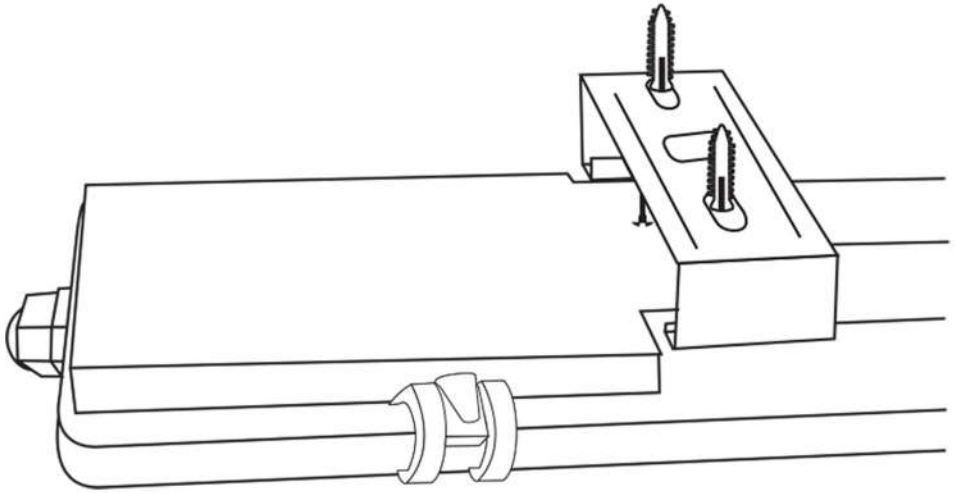

Рисунок 2б - подвестной монтаж

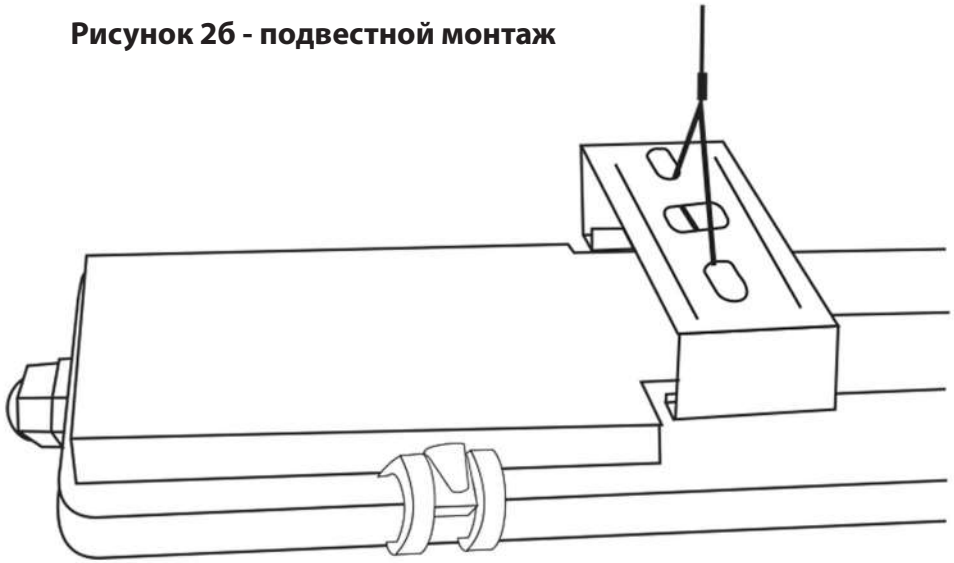

Светильники для светодиодных ламп Т8

Технические характеристики

IP65

Напряжение питания, В	230 ±10%
Номинальная частота тока, Гц	50
Количество ламп Т8, шт	2
Сечение подключаемых проводников, мм ^{2}	0,75-1,5
Класс защиты от поражения электрическим током	II
Материал корпуса	HIPS-пластик

Материал рассеивателя	матовый полистирол
Степень защиты от пыли и влаги	IP 65
Диапазон рабочих температур, °С	от -25 до +45
Климатическое исполнение	УХЛ2
Срок службы, ч	40 000
Гарантия	2 года

Светильники для светодиодных ламп Т8

Расшифровка номенклатуры

I - первая буква бренда,
LED - светодиодная продукция

Тип ламп

Напряжение питания, В

Степень защиты

ILED-СПП600-Т8-2х10-230-G13-IP65

Тип светильника, длина, мм

Мощность подключаемых ламп

Тип цоколя

Светильники для светодиодных ламп Т8

Технические характеристики

Длина 1280 мм

Длина 675 мм

Светильник рассчитан на мощность LED ламп Т8*,Вт	Артикул	Эквивалент ЛПП,ЛСП, Вт	Габаритные размеры, мм	Цоколь	Вес, кг	Транспортная упаковка	
						Габариты, мм	Вес, кг
2x10	1516	2x18	656x115x90	G13	0,725	675x220x240	4,73
2x18	1576	2x36	1260x115x90	G13	1,275	1280x220x240	8,00

* Светодиодные лампы Т8 в комплект не входят.

Светильники для светодиодных ламп Т8

Преимущества

Светодиодные светильники ТМ IONICH – наилучшее решение для замены люминесцентных светильников ЛПО.

Цена/качество
Благодаря оптимальному соотношению цена/качество светильники СПО ТМ IONICH являются идеальным источником освещения эконом-сегмента.

Низкое энергопотребление
Экономия электроэнергии до 50% по сравнению с традиционными люминесцентными светильникам.

Готов к подключению
Крепежные элементы в комплекте.

Продолжительный срок службы 10 лет.

Высокая степень защиты IP65
Применяются для освещения производственных, общественных, подсобных помещений с повышенным содержанием пыли и влаги, а также для освещения наружных площадок, расположенных под навесом.

Возможность выбора LED ламп с различной цветовой температурой

Возможность настенного и подвесного монтажа

Не содержат вредных материалов
не требуют специальной утилизации.

Гарантия 2 года
Обеспечивается высококачественными комплектующими и контролем качества сборки на всех этапах производства.

Светильники для светодиодных ламп Т8

Упаковка

Для удобства хранения и транспортировки вся продукция ТМ IONICH имеет соответствующую упаковку и маркировку:

Индивидуальная наклейка с основными техническими характеристиками изделия

IONICH — **Светильник под светодиодные лампы Т8 ТМ IONICH**

Артикул	**1516**
Потребляемая мощность, Вт	2x10 Вт
Тип цоколя устанавливаемых ламп	G13
Тип устанавливаемых ламп	LED лампа Т8
Диапазон входного напряжения, В	230В +/- 10%
Частота, Гц	50 Гц
Степень защиты по ГОСТ 14254 (IEC 60529)	IP 65
Гарантия	2 года

Изготовлено в КНР **№ партии** YL 2002 **Дата партии** 01/2020

Светильник упакован в цветную картонную коробку

Транспотрные коробки с логотипом ТМ IONICH и транспортной этикеткой

IONICH

ТР ТС 004/2011
ТР ТС 020/2011

Светильник под светодиодные лампы Т8
ILED-СПП600-Т8-2x10-230-G13-IP65

Размер упаковки: 675x220x240 мм.

1516

Артикул	**1516**
Напряжение	230В +/- 10%, 50Гц
Температурный диапазон	от -25 до +45°С
Гарантия	2 года

Степень защиты **IP65**

№ партии YL 2002 Дата партии 01/2020

Вес упаковки: 4,73 кг.

Изготовитель: ООО «Шан Си Сакоид Трейдинг Компани», 7Л1 N188 Байджан шосса, г. Нингбо, КНР
Импортер: ООО «Электросервис», 143987, Московская обл., г. Балашиха, Железнодорожный мкр., Советская ул., 83, оф.1.
Изготовлено по заказу: ООО «Электросервис», 143987, Московская обл., г. Балашиха, Железнодорожный мкр., Советская ул., 83, оф.1.

2 46 80236 00617 7

ЕАС

Количество в упаковке: 8 шт.